5310　6015　シートベルトセット　SEATBELT　SET

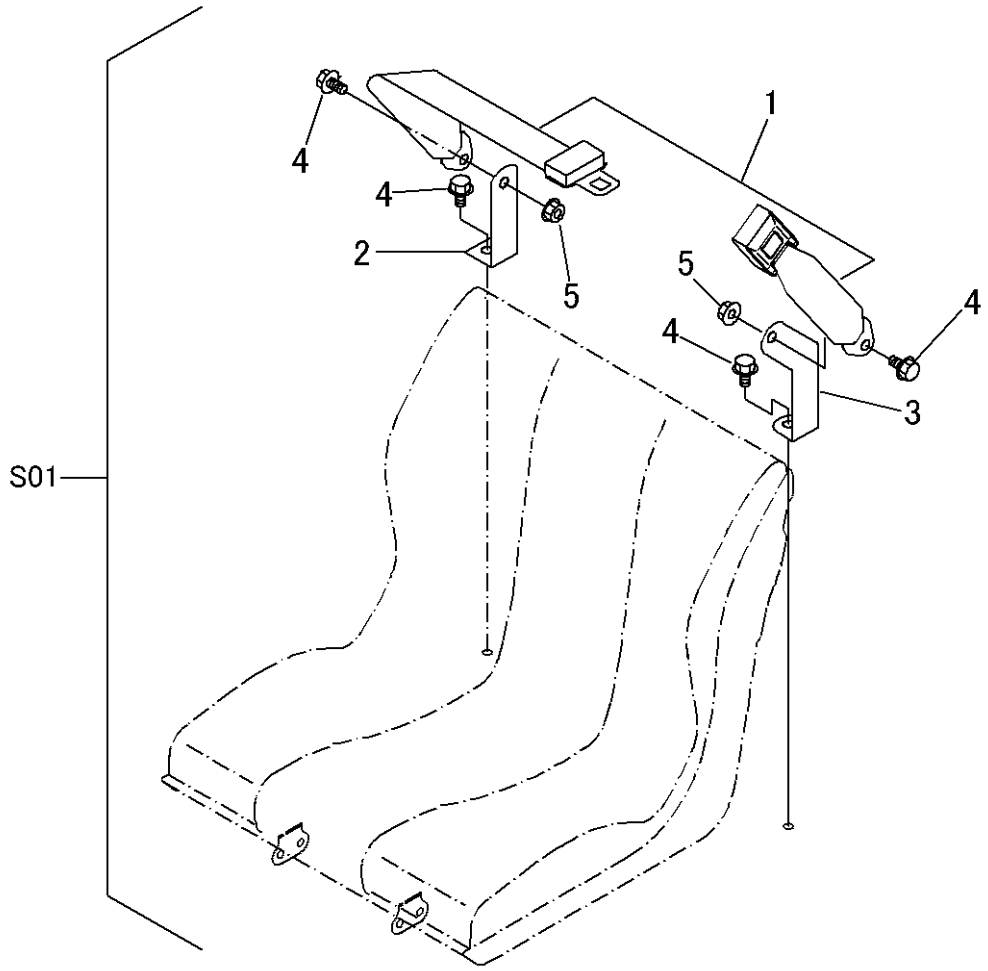

見出 NO.	部品番号 PART NO.	部品名称	PART NAME	個数 Q'ty	型　寸 DESCRIPTION	適用号機 FROM ～ UP TO SERIAL NO.	備　考 REMARKS
S01	5310 6015 000	ｼｰﾄﾍﾞﾙﾄｾｯﾄ	SEATBELT set	1			
1	5310 6016 000	ｼｰﾄﾍﾞﾙﾄASSY	SEATBELT ASSY	1			
2	5310 6017 000	ﾌﾟﾚｰﾄ	PLATE	1			
3	5310 6018 000	ﾌﾟﾚｰﾄ	PLATE	1			
4	K710 0110 020	Fﾎﾞﾙﾄ	BOLT	4	M10×20(7T)		
5	F301 0110 000	Fﾅｯﾄ	NUT	4	M10		