５３１０　４２０Ａ　カリハクミタテ　CUTTER　EQUIPMENT

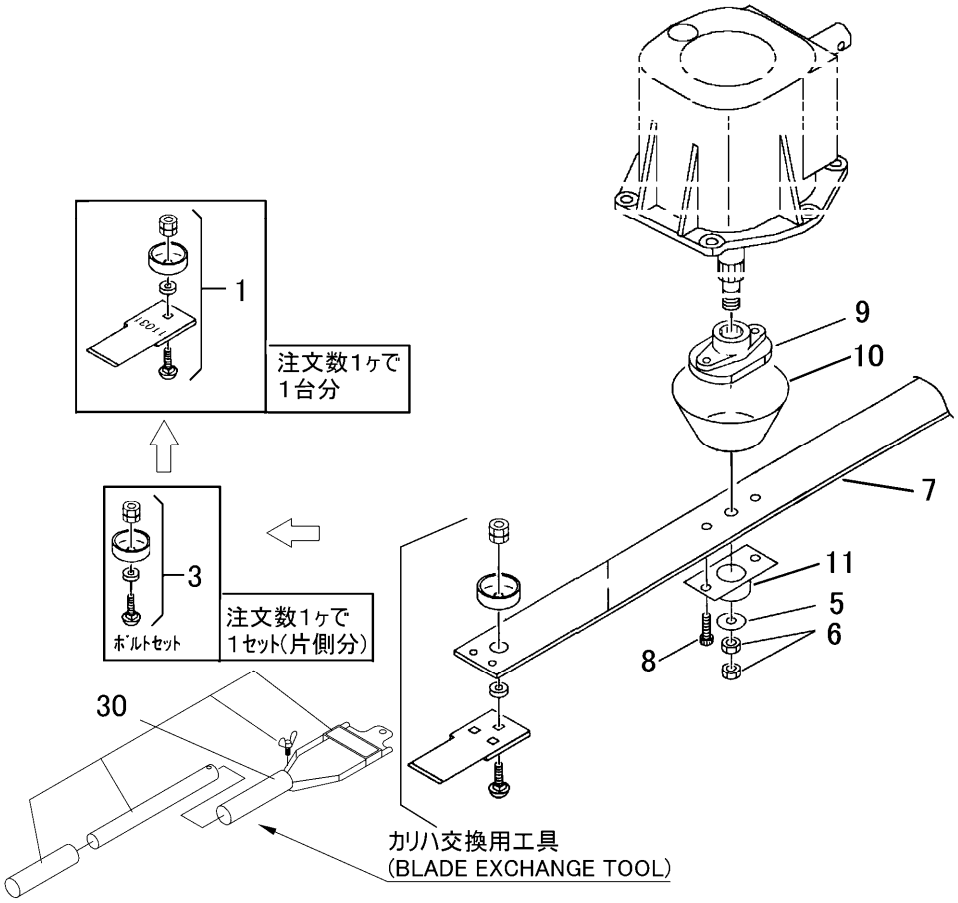

※ホームページにて、カリハシリーズの紹介を致しております。

見出 NO.	部品番号 PART NO.	部品名称	PART NAME	個数 Q'ty	型　寸 DESCRIPTION	適用号機 FROM ～ UP TO SERIAL NO.	備　考 REMARKS
1	Z309 6201 010	ｶﾘﾊｾｯﾄ	CUTTER	1			
	↑（1台分の品番です。）						
3	5310 9906 000	ﾎﾞﾙﾄｾｯﾄ	BOLT SET	2			
5	0350 0161 630	PW	WASHER	1	16×30×3.0		
6	A304 0116 003	ﾅｯﾄ	NUT	2	M16 P=1.5		
7	5304 4201 000	ｽﾃｰ	STAY	1			
8	A545 0612 030	ｷｬｯﾌﾟｽｸﾘｭｰ	BOLT	2	M12×30 P=1.25		
9	5304 4205 000	ﾎﾞｽ	BOSS	1			
10	5304 4206 000	ｶﾊﾞｰ	COVER	1			
11	5304 4221 000	ｶﾞｰﾄﾞ	GUARD	1			
30	5313 9004 000	ｺｳｸﾞ	TOOL	1		Toshiharu	ｵﾌﾟｼｮﾝ

注記）カリハセットのナット　規定ﾄﾙｸ　M12＝44～54N･m