5316　205A　ユアツハイカンクミタテ　H. Y. D.　LINE　EQUIPMENT

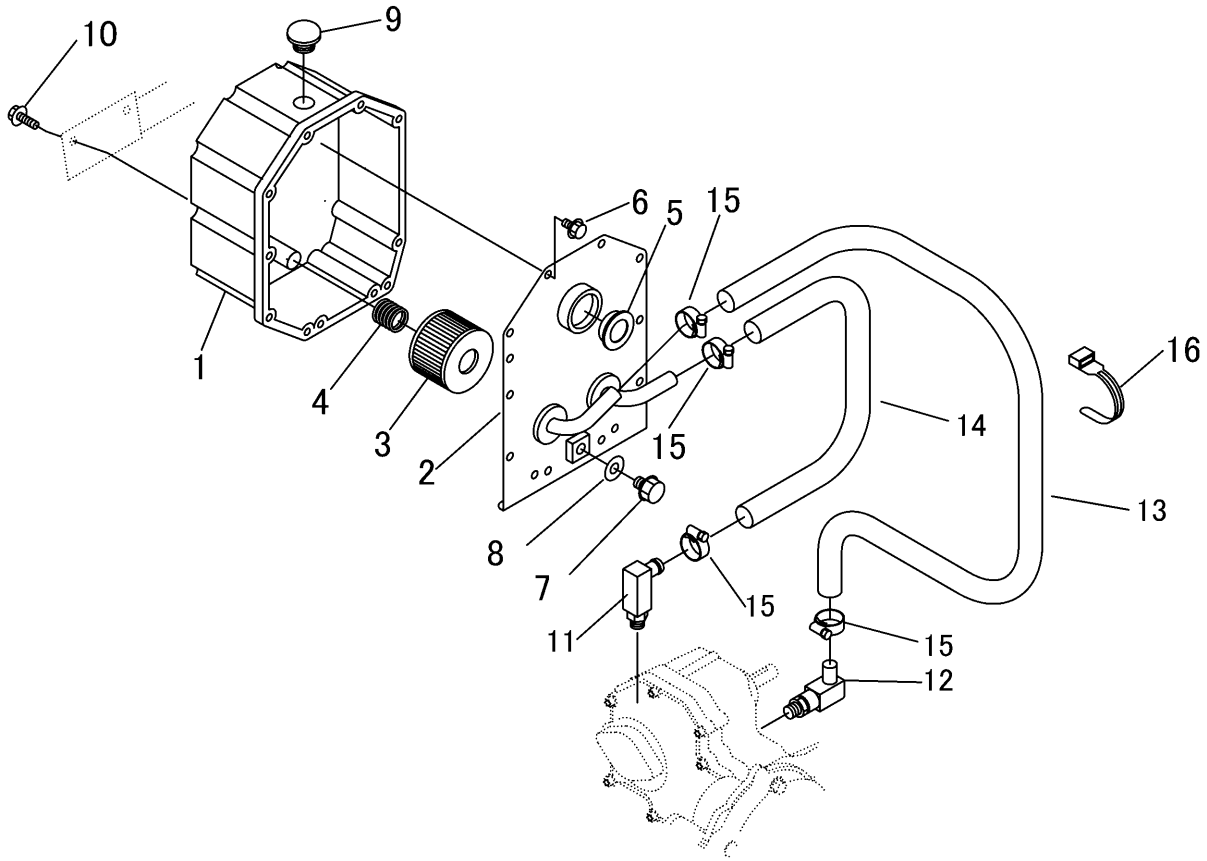

見出 NO.	部品番号 PART NO.	部品名称	PART NAME	個数 Q'ty	型　寸 DESCRIPTION	適 用 号 機 FROM ～ UP TO SERIAL NO.	備　考 REMARKS
1	5310 2053 000	ﾀﾝｸ	TANK	1			
2	5316 2052 000	ｶﾊﾞｰ	COVER	1			
3	5310 2053 100	ｴﾚﾒﾝﾄASSY	FILTER	1			
4	5310 2053 200	ｽﾌﾟﾘﾝｸﾞ	SPRING	1			
5	3667 6016 000	ｵｲﾙﾚﾍﾞﾙｹﾞｰｼﾞ	GAUGE	1			
6	K110 0108 016	Fﾎﾞﾙﾄ	BOLT	13	M8×16(4T)		
7	K710 0110 020	Fﾎﾞﾙﾄ	BOLT	1	M10×20(7T)		
8	0833 0001 000	ｼｰﾙﾜｯｼｬ	SEAL WASHER	1	SW-10		
9	5310 2054 000	ｷｬｯﾌﾟ	CAP	1			
10	K710 0108 020	Fﾎﾞﾙﾄ	BOLT	2	M8×20(7T)		
11	5310 2057 000	ｱﾀﾞﾌﾟﾀ	ADAPTER	1			
12	5310 2058 000	ｱﾀﾞﾌﾟﾀ	ADAPTER	1			
13	5316 2056 000	ﾎｰｽ	HOSE	1			
14	5316 2057 000	ﾎｰｽ	HOSE	1			
15	3308 2114 000	ﾊﾞﾝﾄﾞ	BAND	4			
16	3513 3131 000	ﾌﾟﾗｽﾁｯｸﾊﾞﾝﾄﾞ	BAND	1			