５３１６　２３５Ａ　ドウリョクデンタツクミタテ（ソノ　１）
POWERLINE　EQUIPMENT（PART－1）

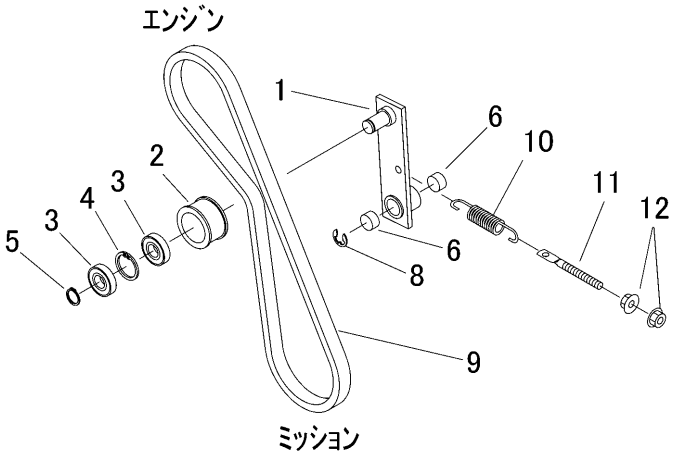

見出 NO.	部品番号 PART NO.	部品名称	PART NAME	個数 Q'ty	型　寸 DESCRIPTION	適用号機 FROM ～ UP TO SERIAL NO.	備　考 REMARKS
1	5313 2351 000	ﾃﾝｼｮﾝｱｰﾑ	TENSION ARM	1			
2	5305 2406 000	ﾃﾝｼｮﾝﾌﾟｰﾘ	PULLEY	1			
3	0750 0560 034	ﾍﾞｱﾘﾝｸﾞ	BEARING	2	6003DDU		
4	0741 0003 500	Cﾘﾝｸﾞ	RING	1	H35		
5	0740 0001 700	Cﾘﾝｸﾞ	RING	1	S17		
6	0796 0161 810	DUﾌﾞｯｼｭ	BUSH	2	16×18×10		
8	0742 0101 200	Eﾘﾝｸﾞ	RING	1	12		
9	0852 1500 039	Vﾍﾞﾙﾄ	V-BELT	1	SB39 W800		ｴﾝｼﾞﾝ-ﾐｯｼｮﾝ
10	3513 3127 000	ｽﾌﾟﾘﾝｸﾞ	SPRING	1			
11	3606 2015 000	ﾊﾘﾎﾞﾙﾄ	BOLT	1			
12	F301 0108 000	Fﾅｯﾄ	NUT	2	M8		