FIG 9　チェンジ GEAR SHAFT

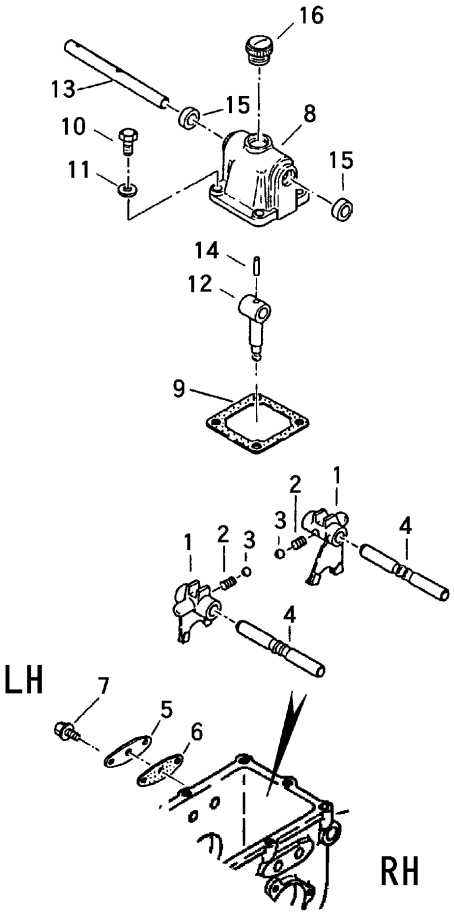

見出	部品番号	部品名称		個数	型　寸	適 用 号 機	備　考
NO.	PART NO.		PART NAME	Q'ty	DESCRIPTION	FROM ～ UP TO SERIAL NO.	REMARKS
1	7201 3001 011	ﾁｪﾝｼﾞｼﾌﾀｰﾎｰｸ	FORK	2			
2	7305 3008 000	ｽﾌﾟﾘﾝｸﾞ	SPRING	2	#130		
3	0800 0000 800	ﾎﾞｰﾙ	BALL	2	5/16		
4	7201 3003 000	ｼﾌﾄﾎｰｸｼｬﾌﾄ	SHAFT	2			
5	7201 3058 000	ｼﾌﾀｰｼｬﾌﾄﾄﾒｲﾀ	PLATE	1	#176		
6	7301 3009 000	ﾊﾟｯｷﾝH	PACKING	1			
7	K700 0606 014	Fﾎﾞﾙﾄ	BOLT	3	M6×14 2410		
8	7201 3101 000	ﾁｪﾝｼﾞﾍｯﾄﾞA	HEAD	1			
9	7301 3102 000	ﾊﾟｯｷﾝF	PACKING	1			
10	K710 0108 020	Fﾎﾞﾙﾄ	BOLT	4	M8×20		
11	0833 0000 800	ｼｰﾙﾜｯｼｬ	WASHER	4	SW8		
12	7201 3103 000	ｼﾌﾄﾚﾊﾞｰ	LEVER	1			
13	7301 3108 000	ﾁｪﾝｼﾞｼｬﾌﾄ	SHAFT	1			
14	0550 0006 022	ｽﾌﾟﾘﾝｸﾞﾋﾟﾝ	PIN spring	1	φ6×22		
15	0840 1012 227	ｵｲﾙｼｰﾙ	SEAL	2	UE12227		
16	7410 1004 000	ﾁｭｳﾕｾﾝ	CAP	1	PS1/2 Oﾘﾝｸﾞﾂｷ		