FIG 4　デフ DIFFERENTIAL GEAR

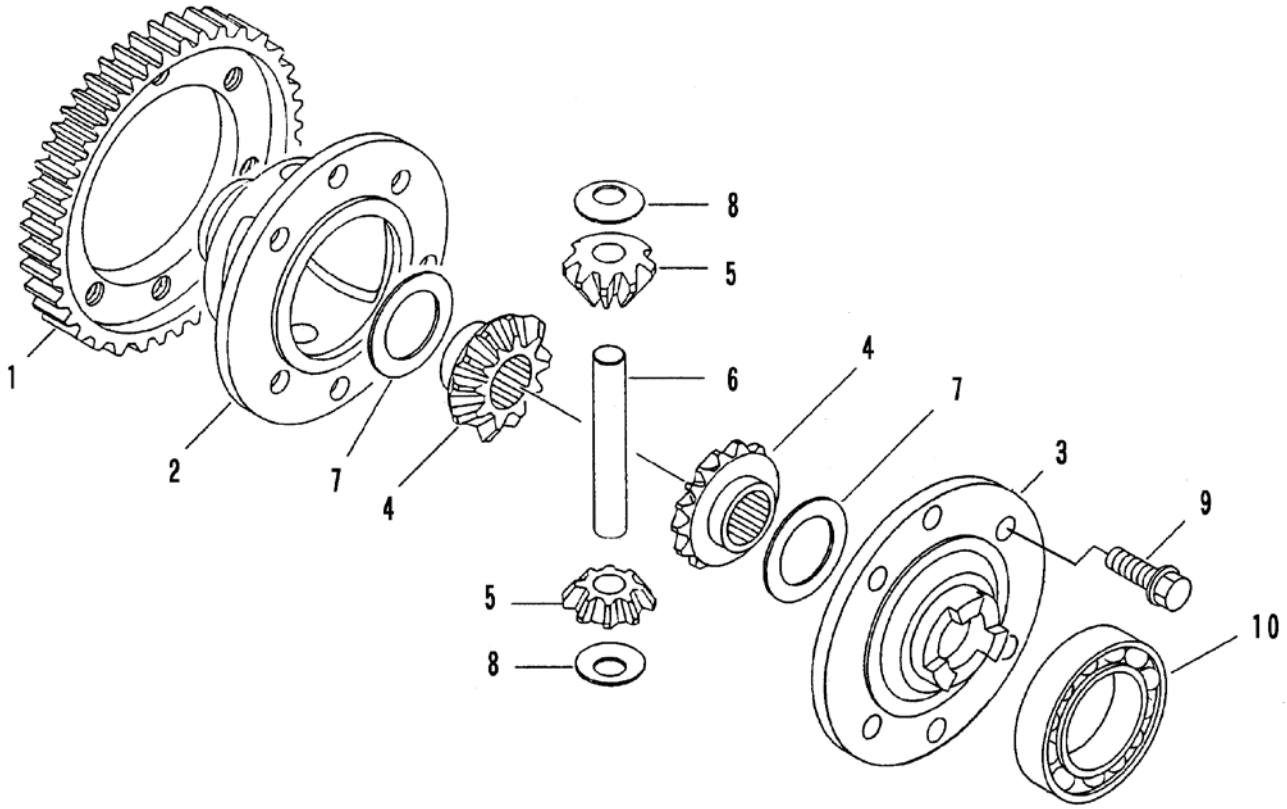

見出	部品番号	部品名称		個数	型　寸	適 用 号 機	備　考
NO.	PART NO.		PART NAME	Q'ty	DESCRIPTION	FROM ～ UP TO SERIAL NO.	REMARKS
1	7205 2501 001	ｷﾞﾔ49（ 6穴 ）	GEAR	1		NO.96-6454～6533,NO.96-6614～(ﾐｯｼｮﾝ号機)	
1	7205 2501 000	ｷﾞﾔ49（ 4穴 ）	GEAR	1		～NO.96-6453,NO.96-6534～6613(ﾐｯｼｮﾝ号機)	
2	7205 2503 001	ﾃﾞﾌｹｰｼﾞ（ 6穴 ）	CASE	1		NO.96-6454～6533,NO.96-6614～(ﾐｯｼｮﾝ号機)	
2	7205 2503 000	ﾃﾞﾌｹｰｼﾞ（ 4穴 ）	CASE	1		～NO.96-6453,NO.96-6534～6613(ﾐｯｼｮﾝ号機)	
3	7205 2504 001	ﾃﾞﾌﾌﾗﾝｼﾞ（ 6穴 ）	CASE	1		NO.96-6454～6533,NO.96-6614～(ﾐｯｼｮﾝ号機)	
3	7205 2504 000	ﾃﾞﾌﾌﾗﾝｼﾞ（ 4穴 ）	CASE	1		～NO.96-6453,NO.96-6534～6613(ﾐｯｼｮﾝ号機)	
4	7201 2605 010	ﾃﾞﾌｻｲﾄﾞｷﾞﾔ	GEAR	2			
5	7201 2606 010	ﾃﾞﾌﾋﾟﾆｵﾝ	GEAR	2			
6	7201 2607 000	ﾋﾟﾆｵﾝｼｬﾌﾄ	SHAFT	1			
7	7201 2608 000	ｼﾑC	SHIM	2			
8	7201 2609 000	ｼﾑD	SHIM	2			
9	K712 0610 025	Fﾎﾞﾙﾄ	BOLT	6	M10×25	NO.96-6454～6533,NO.96-6614～(ﾐｯｼｮﾝ号機)	
9	K710 0610 025	Fﾎﾞﾙﾄ	BOLT	4	M10×25	～NO.96-6453,NO.96-6534～6613(ﾐｯｼｮﾝ号機)	
10	0750 0060 090	ﾍﾞｱﾘﾝｸﾞ	BEARING	1	6009		